20.68.1004.00

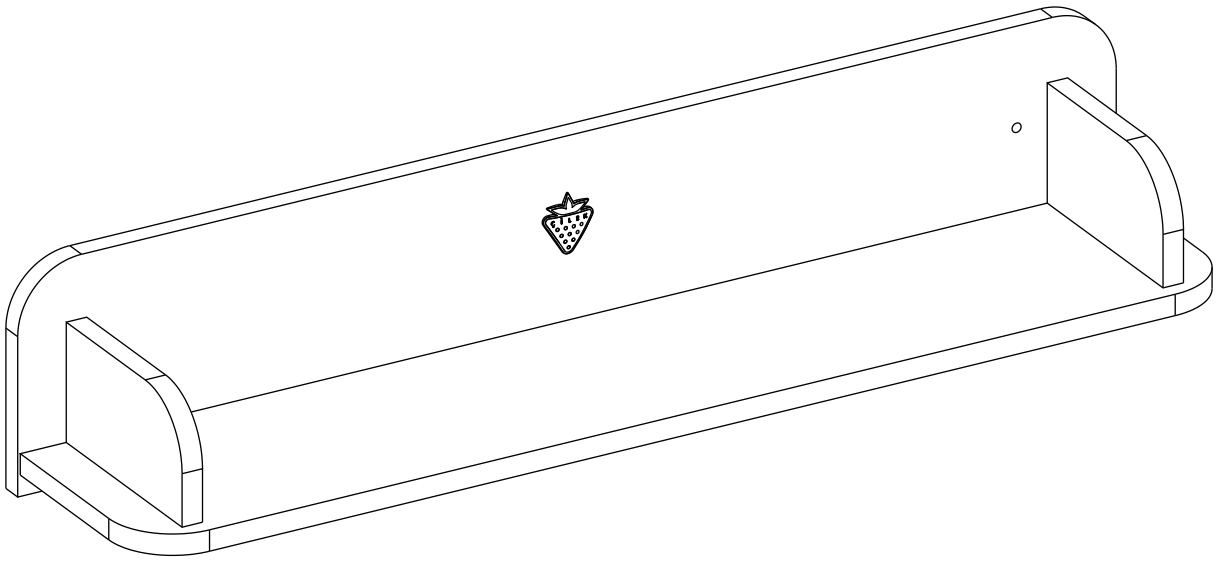

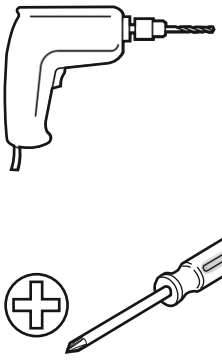

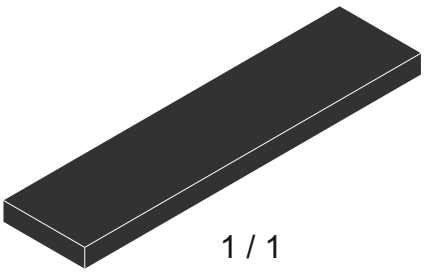

1 / 1

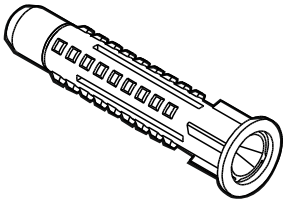

13.01.01.175 x 2

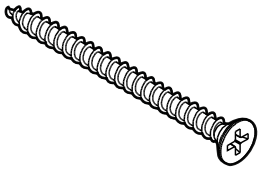

13.02.01.011 x 2

13.07.01.498 x 2

13.07.01.139 x 2

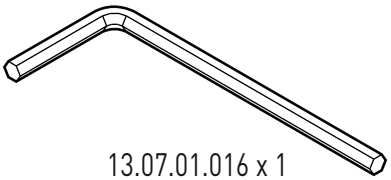

13.07.01.016 x 1

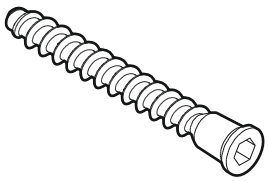

13.02.01.019 x 9

13.01.01.183 x 9

1 / 1

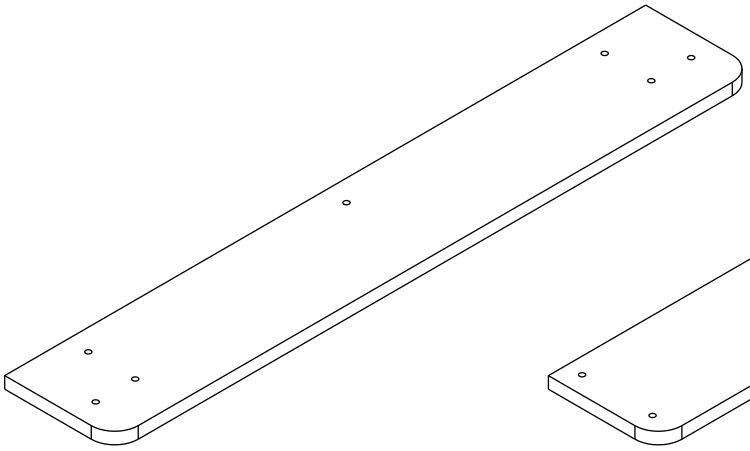

18.68.1004.001 x 1

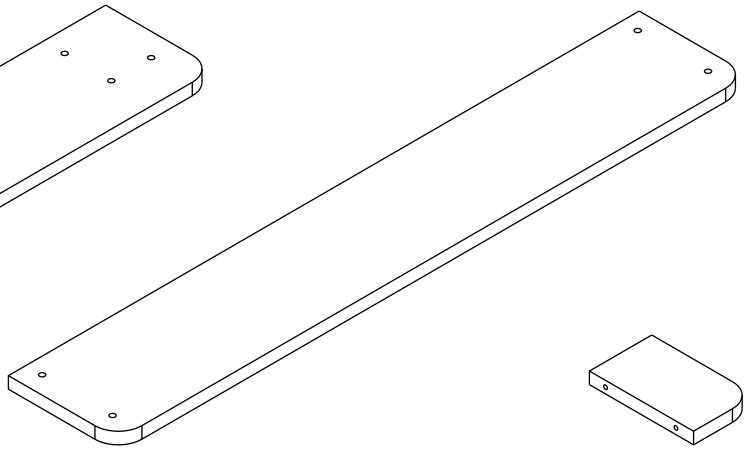

18.68.1004.002 x 1

18.68.1004.003 x 2

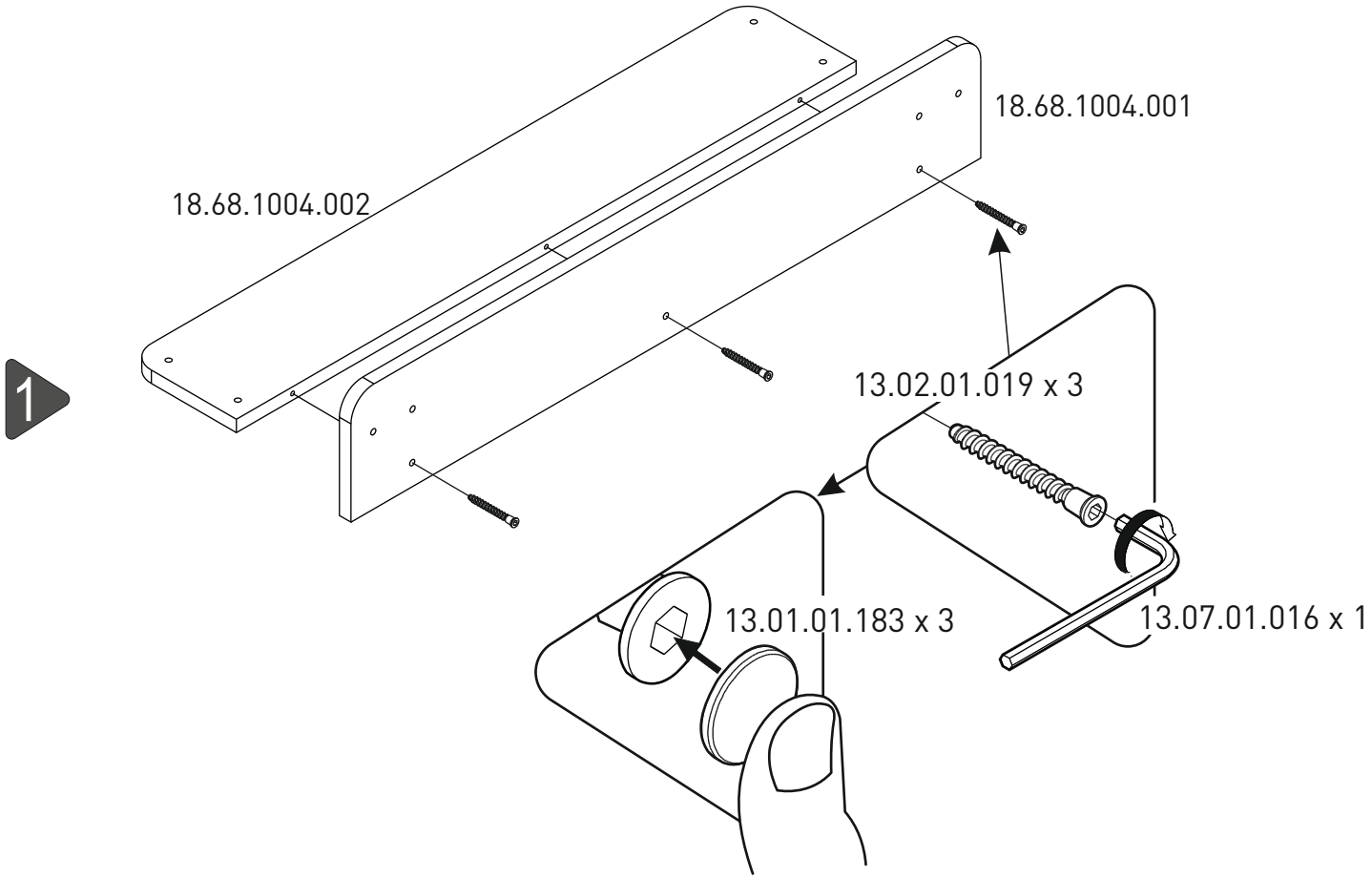
1
18.68.1004.001
18.68.1004.002
13.02.01.019 x 3
13.01.01.183 x 3
13.07.01.016 x 1

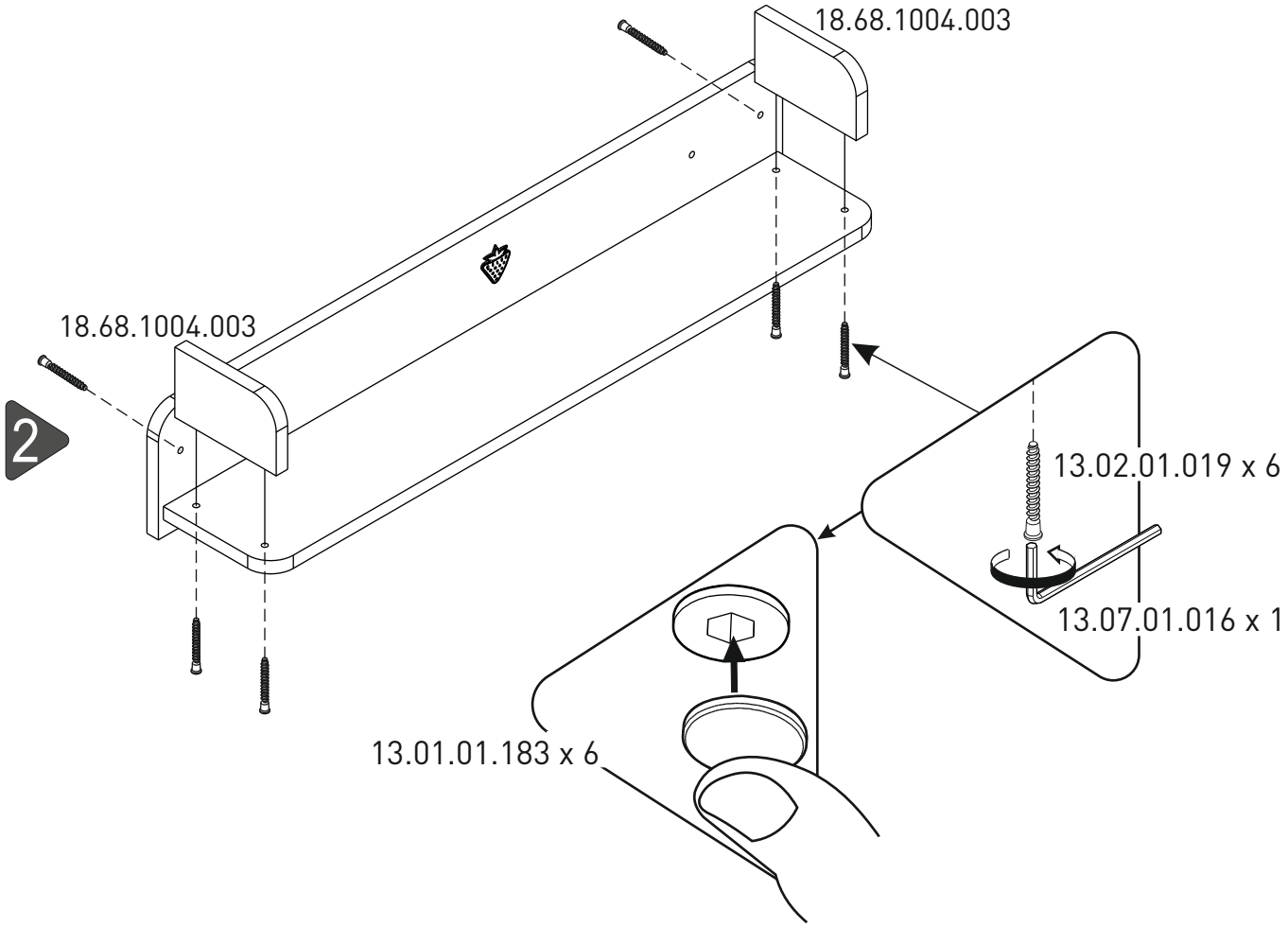
2
18.68.1004.003
18.68.1004.003
13.02.01.019 x 6
13.07.01.016 x 1
13.01.01.183 x 6

3

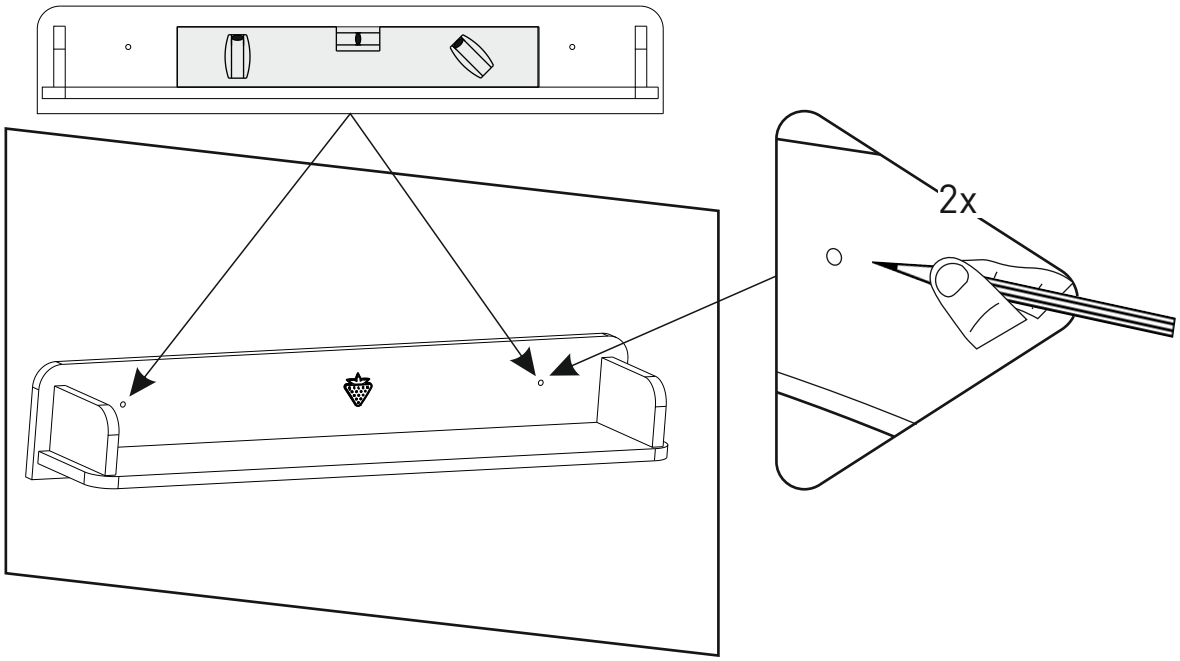
2x

4

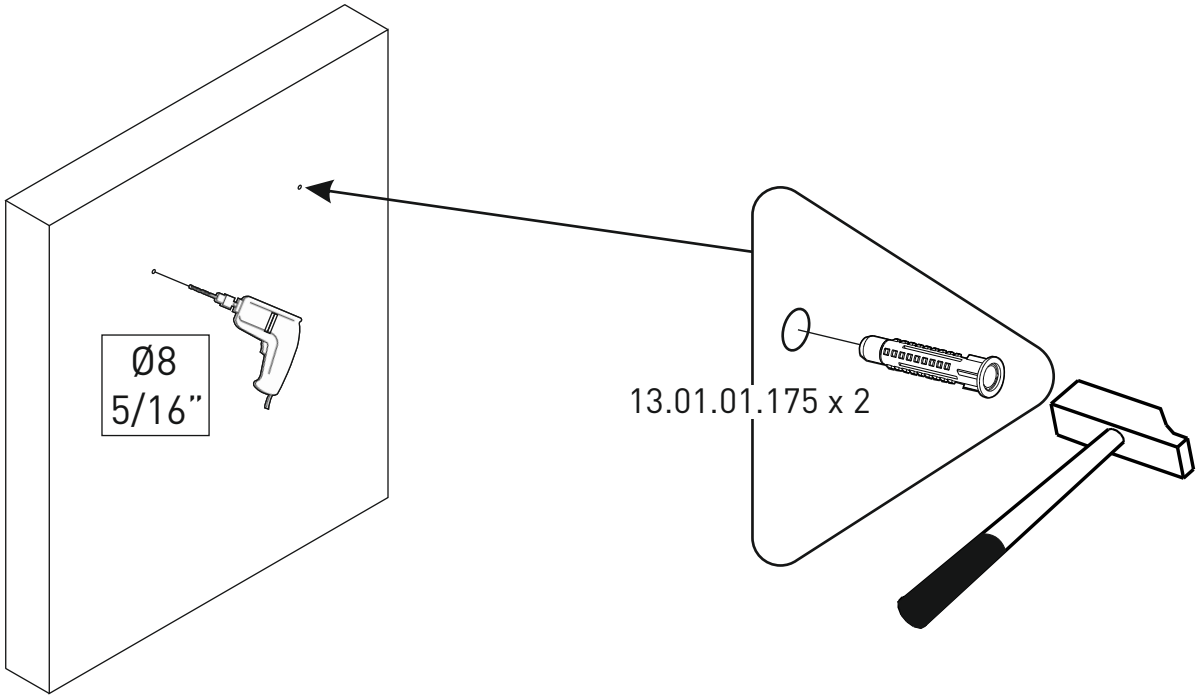
Ø8
5/16”
13.01.01.175 x 2

5

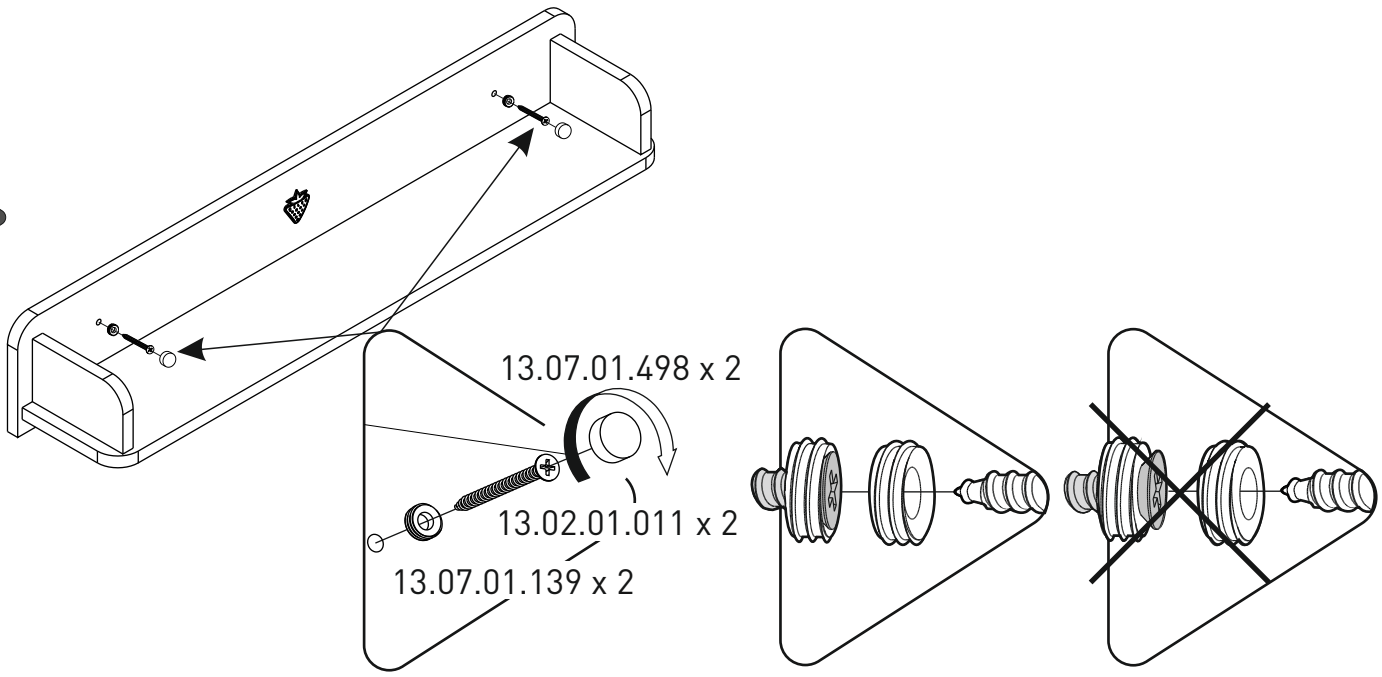
13.07.01.498 x 2
13.02.01.011 x 2
13.07.01.139 x 2